SEZIONE BASE CON MODULATORE E AMPLIFICATORE RF

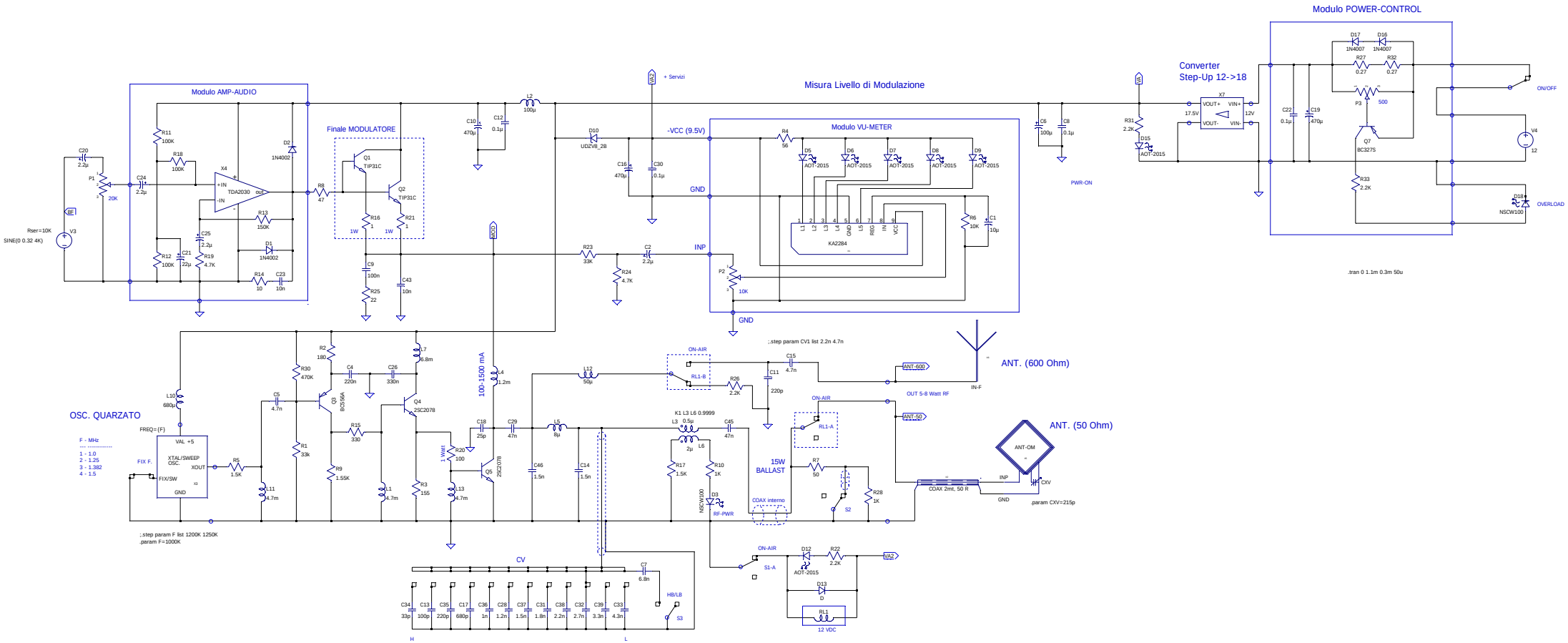
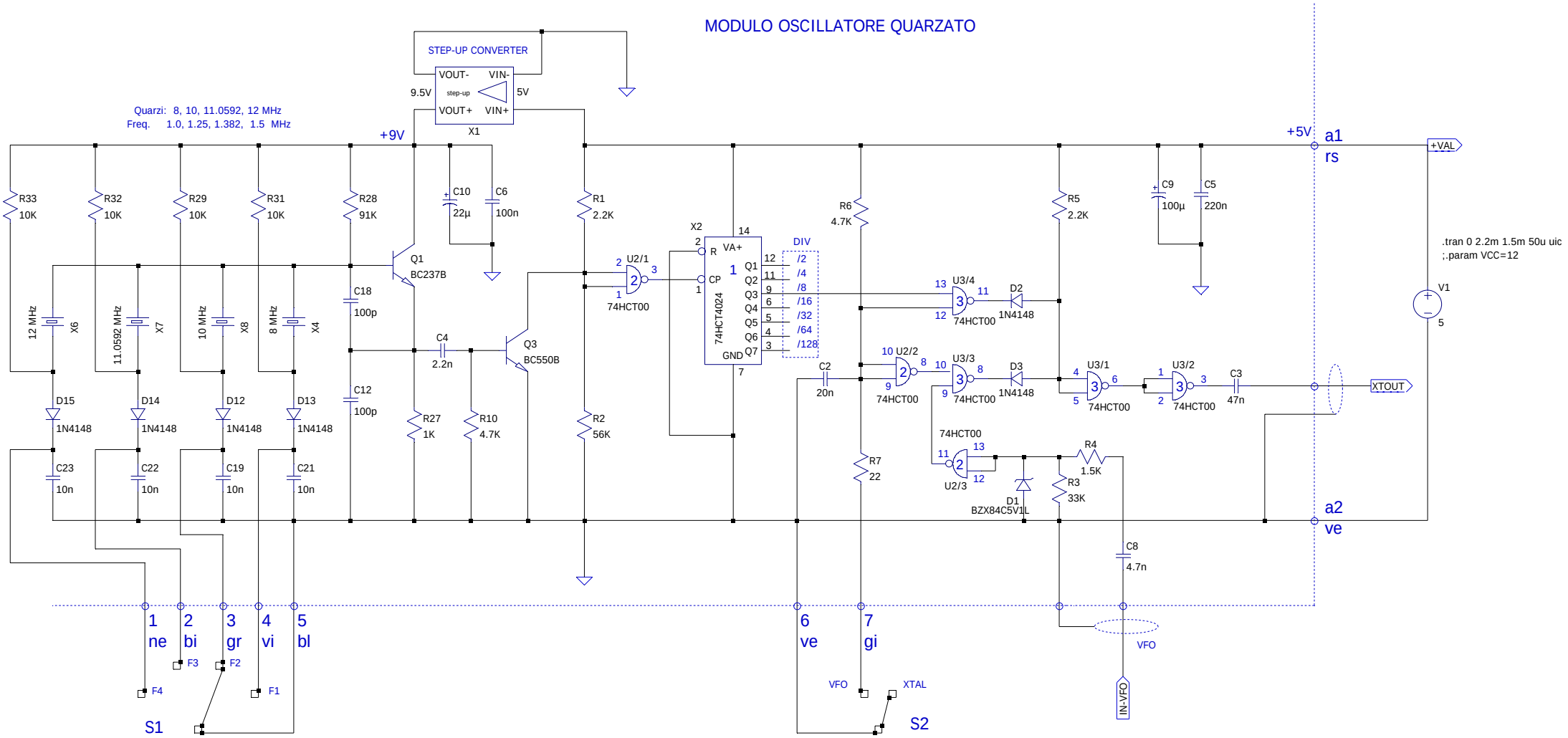
MODULO OSCILLATORE QUARZATO